20 CERRADURAS

MODUL 1000 - AMAESTRAMIENTO DE CIERRES

BOMBILLOS DE EXTRACCIÓN Y LLAVES

CERRADURAS PARA CAJÓN Y PUERTA

CIERRE AUTOMÁTICO INTERCAMBIABLE

CERRADURA CON COMBINACIÓN

CERRADURAS VARIAS

SISTEMA MODUL 1000

***Modul 1000 es un sistema de cerraduras que permite el montaje y desmontaje de los bombillos**, ofreciendo diferentes combinaciones de cierres y amaestramientos para obtener distintos grupos de montaje. Todos los cilindros del sistema Modul 1000 se puede combinar con sus cerraduras.*

- *Hasta 1000 combinaciones de cierres diferentes.*
- *Cada llave maestra abre hasta 200 cierres diferentes.*
- *Cada gran llave maestra abre hasta 600 cierres diferentes.*
- *Hasta 30 combinaciones diferentes de cierres iguales.*

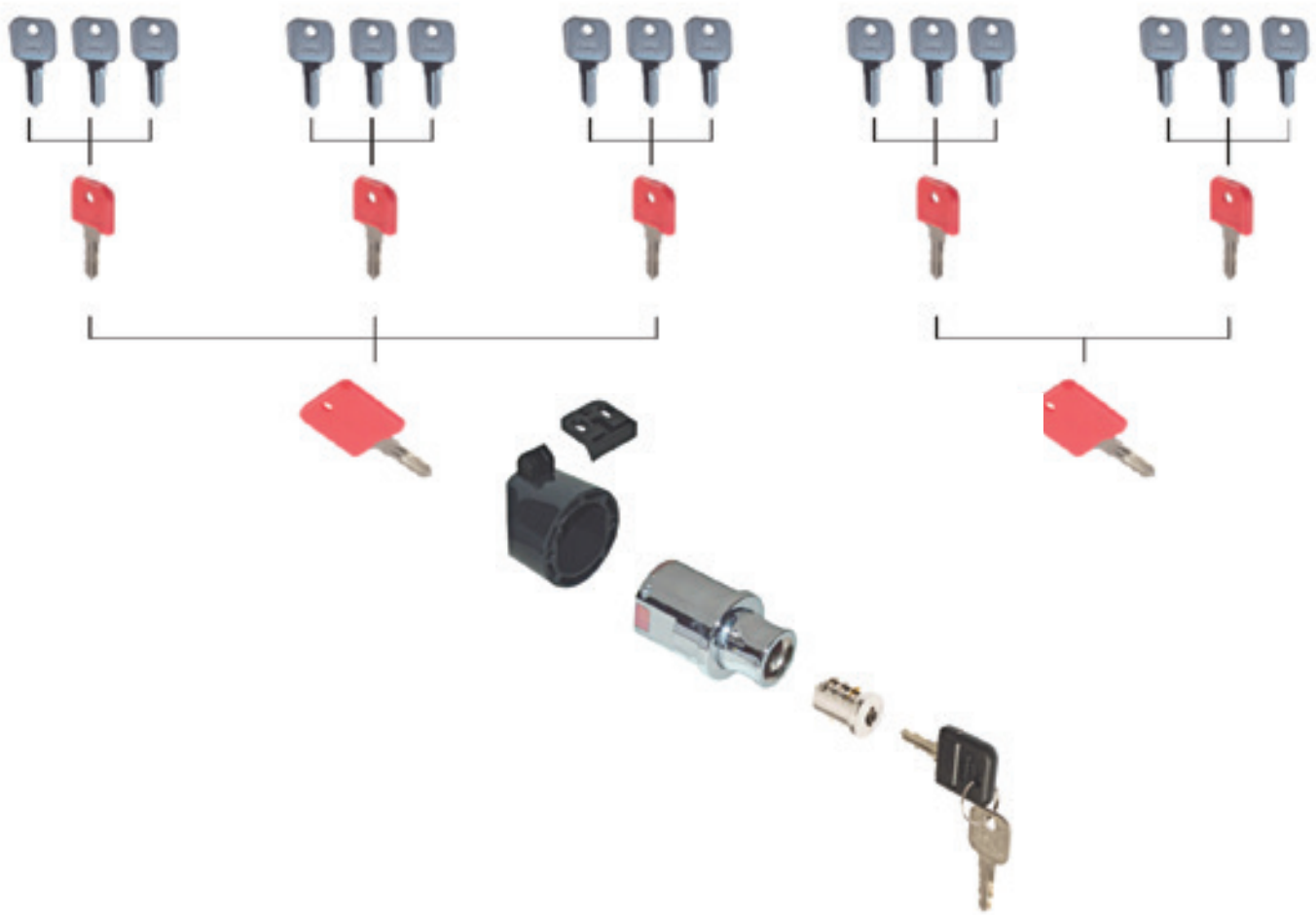

BOMBILLO DE EXTRACCIÓN

CÓDIGO	LLAVES	ACABADO	
BM6000600	Diferentes	Niquelado	50
BM6000700	Iguales	Niquelado	50

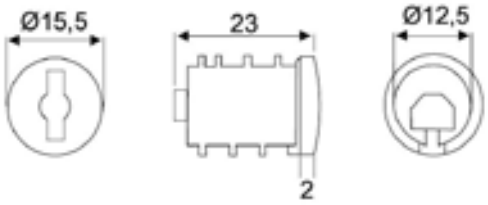

*Para montar el bombillo introducirlo con la llave montada haciendo coincidir con la parte interna del cilindro.

*Extraer la llave una vez se haya insertado el bombillo.

GRAN LLAVE MAESTRA GMKA

CÓDIGO	ACABADO	
BM6000100	Rojo / Niquelado	1

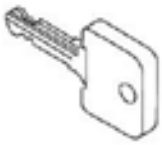

LLAVE MONTAJE IKA

CÓDIGO	ACABADO	
BM6000500	Amarillo / Niquelado	1

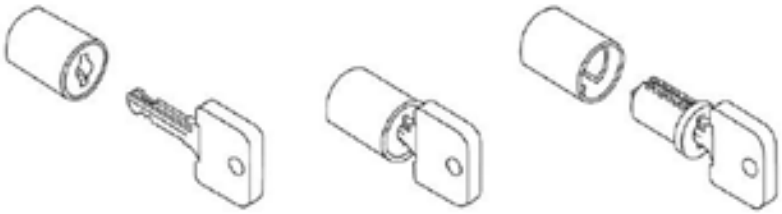

*Con esta llave se puede extraer el bombillo sin desmontar la cerradura. Para extraer el bombillo sacar la llave original e introducir la llave de montaje en el bombillo y extraerlo con un suave movimiento.

CERRADURA PARA CAJÓN

CÓDIGO	ACABADO	
BM6007515	Niquelado	20

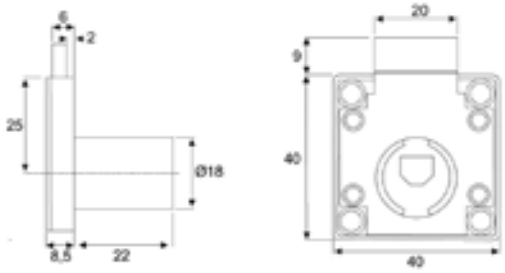

CERRADURA PARA PUERTA DERECHA / IZQUIERDA

CÓDIGO	ACABADO	
BM6002000	Niquelado	20

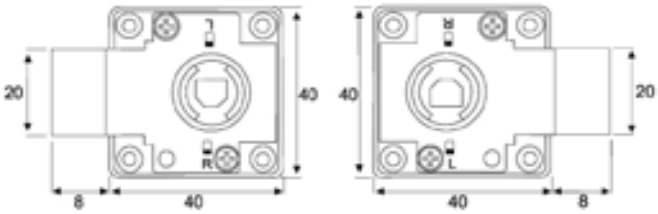

CERRADURA DE PRESIÓN

CÓDIGO	ACABADO	
BM6002300	Niquelado	20

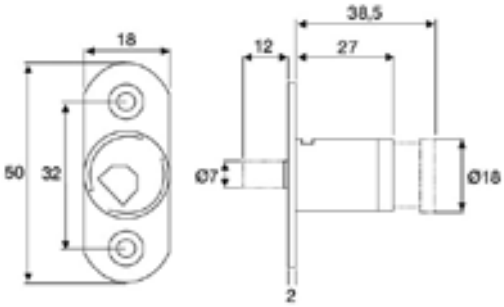

ÁNGULO DE CIERRE

CÓDIGO	ACABADO	
BM6004200	Niquelado	20

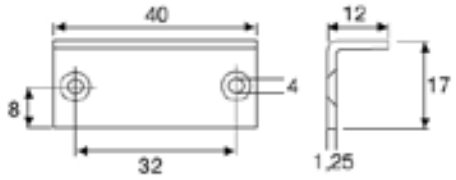

PLACA DE CIERRE

CÓDIGO	ACABADO	
BM6004300	Negro	400

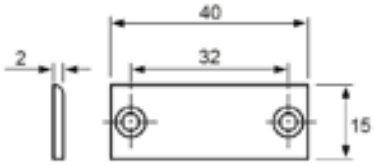

CERRADURA CAJÓN ECO

CÓDIGO	ACABADO	
4535007	Niquelado	240

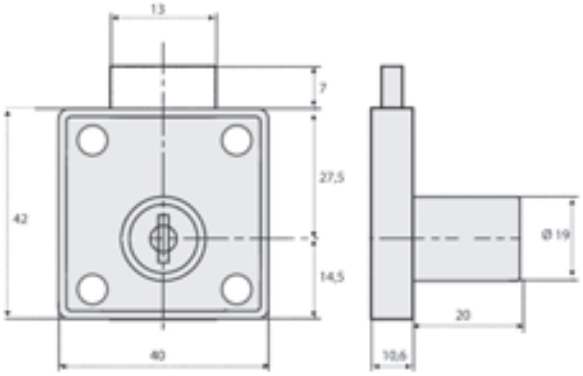

CIERRE AUTOMÁTICO INTERCAMBIABLE

CÓDIGO	ACABADO	
BM6010702	Negro	50

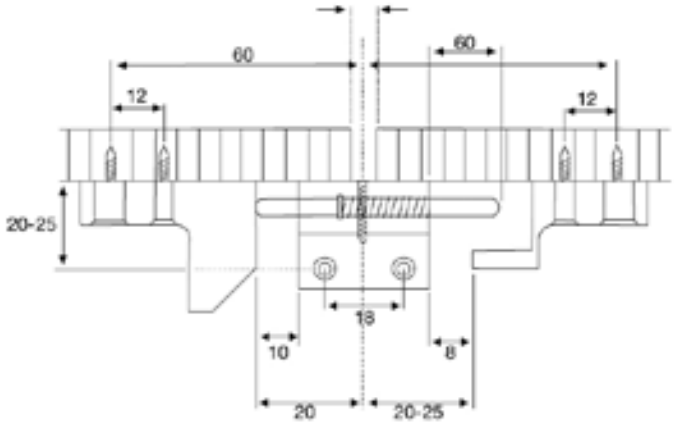

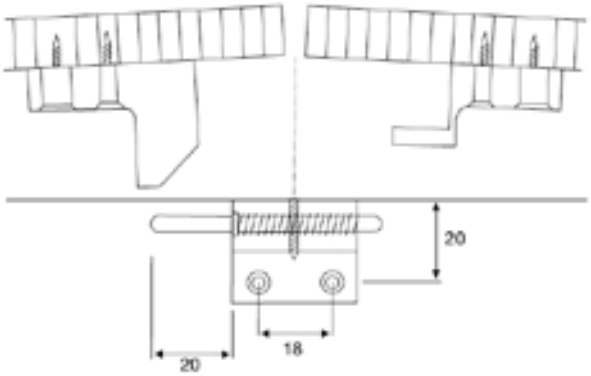

Posición abierto

Posición cerrado

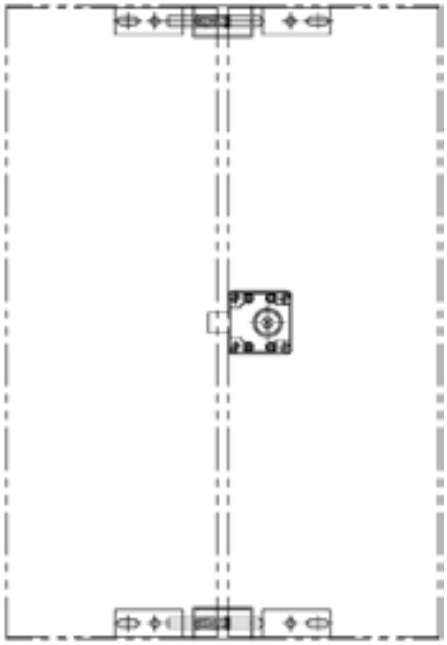

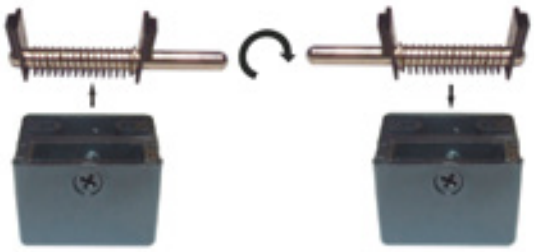

*Por defecto el cierre se suministra para montar en la parte superior del armario. La posición del pasador se puede invertir fácilmente quitando el tornillo.

CERRADURA KICCO SF COMBINACION 4 CIFRAS

CÓDIGO	MANO	ACABADO	
BM6004700	Derecha	Negro	1
BM6004600	Izquierda	Negro	1

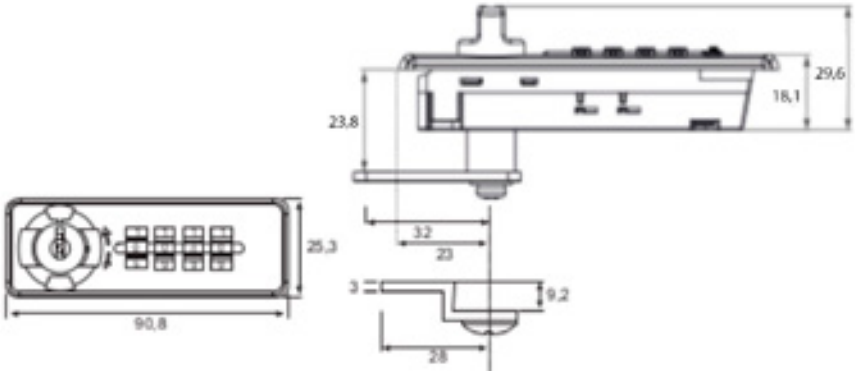

LLAVE MAESTRA PARA CERRADURA KICCO SF

CÓDIGO	
BM6004800	1

CERRADURA ELECTRÓNICA NOKY-G

CÓDIGO	ACCESO	ACABADO	
BM6004900	Particular	Negro	1
BM6005000	Público	Negro	1

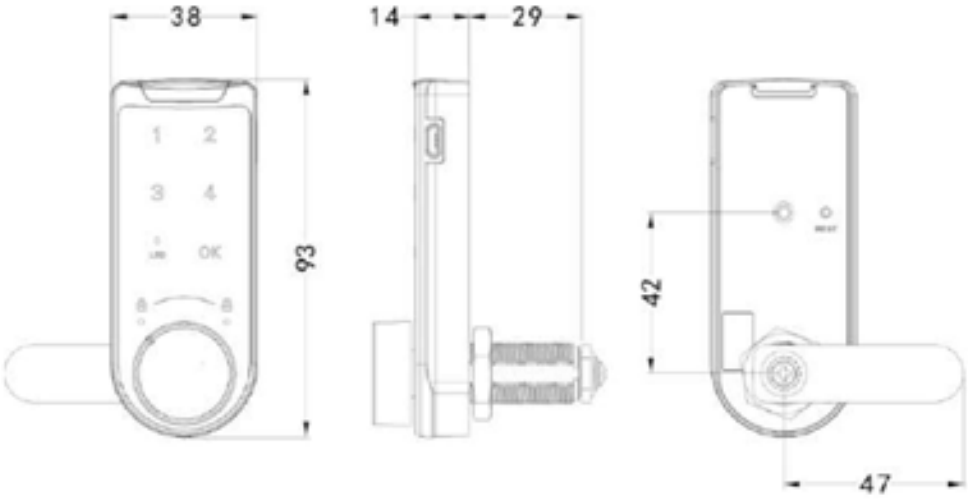

LLAVE MAESTRA USB PARA CERRADURA NOKY-G

CÓDIGO	ACABADO	
BM6005100	Rojo	1

CERRADURAS VARIAS

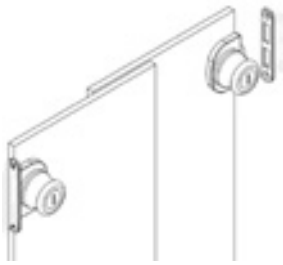

Cerraduras para puertas de cristal

Cerraduras para persiana

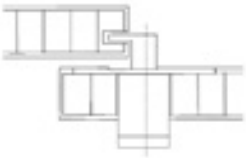

Cerraduras para correderas

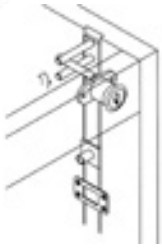

Cerraduras para cajoneras

Cerradura españoleta

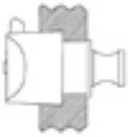

Cerradura pulsador

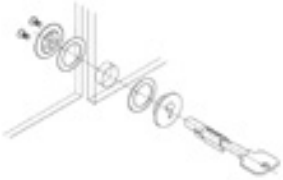

Cerradura lápiz